Electrolux PROFESSIONAL

SkyLine Premium Gázüzemű kombipároló, 10GN2/1, AISI 316L bojlerrel

TERMÉK #

MODELL #

NÉV #

SIS #

AIA #

217867 (ECOG102B3G31) SkyLine Premium kombipároló digitális vezérléssel, 10 GN 2/1, gázüzemű, programozható, automata tisztítás, AISI3016l bojler, 3 rétegű üveg

Rövid leírás

Termék szám

Kombipároló digitális vezérléssel
- Beépített gőzgenerátor Lambda szenzoros valós páratartalom szabályzással.
- OptiFlow légkeringető rendszer 5 ventilátor sebességgel.
- SkyClean: automata és beépített tisztítórendszer integrált bojler vízkőtelenítő funkcióval. 4 automata ciklus (enyhe, közepes, intenzív, öblítés).
- Sütési ciklusok: Program mód (akár 100 recept is elmenthető); Manuális mód (párolási ciklus, légkeveréses ciklus, kombinált ciklus) EcoDelta; regenerálási ciklus.
- USB port a HACCP adatok, programok, beállítások letöltéséhez.
- Csatlakoztathatóság a valós idejű hozzáféréshez, külső szoftver frissítéshez, HACCP, receptek és energiagazdálkodási információkhoz (opcionális).
- 1 érzékelős maghőmérő.
- Tripla üvegajtó, dupla LED világítás.
- Rozsdamentes acél konstrukció.
- 1 db 2/1GN tálcatartóval szállítva, 67mm síntáv.

Fő jellemzők

- Beépített gőzgenerátor a precíz páratartalom és hőmérséklet szabályzáshoz, a kiválasztott beállításoknak megfelelően.
- Lambda szenzor által mért valós páratartalom szabályzás: automatikusan felismeri az étel mennyiségét és méretét az állandó minőségű eredményekhez.
- Száraz, forró levegős légkeringetéses ciklus (25°C - 300°C): ideális alacsony páraszintű főzéshez.
- Rövid tisztítási ciklus: optimalizált tisztítási ciklus, amely mindössze 33 percig tart, javítva a hatékonyságot és csökkentve az állásidőt.
- Kombinált ciklus (25°C - 300°C): a légkeringetett hő és a gőz kombinációja a főzési folyamat felgyorsításához és a súlyveszteség csökkentéséhez.
- Alacsony hőmérsékletű párolási ciklus (25°C - 99° C): ideális sous-vide főzéshez, újra hőkezeléshez, kíméletes főzéshez. Párolási ciklus (100°C): tenger gyümölcseihez és zöldségekhez. Magas hőmérsékletű pára (101°C - 130°C).
- SkyClean: Automatikus és beépített öntisztító rendszer 4 automatikus ciklussal (rövid, közepes, intenzív, öblítés) és integrált bojler vízkőmentesítéssel.
- EcoDelta főzés: maghőmérővel történő főzés, megtartva az étel maghőmérséklete és a sütőtér hőmérséklete közötti előre beállított hőmérséklet különbséget.
- Előre beállított program a regeneráláshoz, ideál tányéros banketthez vagy tálcákon történő újramelegítéshez.
- Program mód: maximum 100 recept tárolható el a sütő memóriájában, így ugyanazt a receptet bármikor megismételheti. 4 lépcsős főzési programok szintén elérhetőek.
- Optiflow légkeringető rendszer, amely a kamra speciális kialakításának köszönhetően maximális teljesítményt nyújt a hűtés/fűtés egyenletessége és a hőmérséklet szabályozása terén.
- 5 választható sebességű (300 - 1500 ford./perc), kétirányú ventilátor az optimális egyenletesség eléréséhez. A ventilátor kevesebb, mint 5 mp alatt megáll ajtónyitás esetén.
- Egy érzékelős maghőmérővel szállítva.
- Automatikus gyors lehűtési és előmelegítési funkció.
- Hiba esetén automatikusan egy öndiagnosztizáló biztonsági módba kapcsol át a működőképesség fenntartása érdekében.
- GreaseOut: integrált zsírleeresztő és -gyűjtő készlet (a készlet használatához a sütőt speciális kóddal kell megrendelni).
- Az Electrolux Professional kezelt víz használatát javasolja az optimális főzési eredmények biztosítása és a készülék élettartamának meghosszabbítása érdekében. Ellenőrizze a helyi vízminőséget, hogy kiválaszthassa a megfelelő vízszűrőt. További információk a weboldalon találhatók.
- 6 pontos multi szenzoros maghőmérő a maximális precizitáshoz és ételbiztonsághoz (opcionális tartozék).

Jóváhagyás

SkyLine Premium
Gázüzemű kombipároló, 10GN2/1, AISI 316L bojlerrel

Konstrukció

- 316L AISI bojler a korrózió elleni védelem érdekében.
- Hármas termoüvegezett ajtó 2 zsanéros belső panellel az egyszerű tisztításhoz, dupla LED fény sor.
- Sima, higiénikus kamrabelső lekerekített sarkokkal az egyszerű tisztítás érdekében.
- AISI 304 rozsdamentes acél konstrukció.
- Elölről hozzáférhető vezérlőkártya a könnyű szervizelhetőségért.
- IPX5 vízvédettség.

Felhasználói interfész és adatkezelés

- Csatlakozási lehetőség távoli valós idejű hozzáféréshez, egyszerű HACCP-kezeléshez, a berendezések üzemidejének növeléséhez, a fogyasztás nyomon követéséhez és az energiagazdálkodáshoz (opcionális kiegészítő szükséges).
- Digitális kezelői felület LED-es háttérvilágítású gombokkal.
- USB port a HACCP adatok letöltéséhez, főzési programok megosztásához, személyre szabható konfigurációkhoz. USB port a plug-in sous-vide maghőmérő behelyezéséhez (opcionális tartozék).

Fenntarthatóság

- Emberközpontú tervezés 4 csillagos ergonomiai és használhatósági tanúsítvánnyal.
- Szárny alakú, ergonomikus formatervezésű ajtó, kéz nélkül, könyökkel nyiható, így a kezelést megkönnyíti. Szabadalommal védett dizájn (EM003143551).
- A külső karton csomagolás 70%-ban újrahasznosított anyagokból és FSC*-tanúsítvánnyal rendelkező papírból készül, amelyet környezetbarát, vízbázisú tintával nyomtatnak, hogy támogassák a fenntarthatóságot és a környezeti felelősségvállalást.
- A hármas üvegajtó minimálisra csökkenti az energiaveszteséget.*

  *Körülbelül -10% a légkeveréses üzemmód energiafogyasztásból, az ASTM F2861-20 szabványnak megfelelő teszt alapján.
- Takarítson meg energiát, vizet, mosószert és öblítőszert a SkyClean környezetbarát funkcióival.
- A C22 és C25 mosószerek foszfátok és foszfor nélkül készülnek (a C25 malinsavmentes is), így környezet- és egészségbarát vegyszerek.
- Csökkentett teljesítmény funkció a személyre szabott, lassú főzési ciklusokhoz.
- Energy Star 2.0 tanúsítvánnyal rendelkező termék.

Opcionális tartozékok

• Fordított ozmózis szűrő szimpla tankos mosogatógéphez, atmoszferikus bojlerrel	PNC 864388	❑
• Vizlágyító patronnal és áramlásmérővel (intenzív gőzhasználat esetén)	PNC 920003	❑
• Vízszűrő patronnal és áramlásmérővel közepes gőzhasználathoz	PNC 920005	❑
• Kerékkészlet 6 és 10 GN 1/1 és GN 2/1 sütő állványhoz (nem szétszerelt állványhoz)	PNC 922003	❑
• Egy pár AISI304 rm acél rácspolc - GN1/1	PNC 922017	❑
• Egy pár rács 8 egész csirkéhez (1,2kg) - GN1/1	PNC 922036	❑
• AISI304 rm acél rács sütőhöz - GN1/1	PNC 922062	❑
• AISI304 rm acél rács sütőhöz - GN2/1	PNC 922076	❑
• Külső kézizuhany	PNC 922171	❑
• 1 pár AISI304 rm acél rácspolc	PNC 922175	❑
• Perforált alumínium/szilikon cukrászati tálca - 400x600x38 mm	PNC 922189	❑
• Perforált alumínium sütőtepsi 4 oldalon peremmel - 400x600 mm	PNC 922190	❑
• Alumínium cukrászati tálca 4 oldalon peremmel - 400x600x20 mm	PNC 922191	❑
• 2 db. Sütőkosár	PNC 922239	❑
• AISI304 rm acél cukrászati tálca - 400x600 mm	PNC 922264	❑
• Biztonsági ajtózár egységcsomag	PNC 922265	❑
• Rács 8 egész csirkéhez (1,2kg) - GN1/1	PNC 922266	❑
• Univerzális nyárstartó keret egységcsomag, 6 rövid nyárssal, hosszanti és keresztálcás sütőhöz	PNC 922325	❑
• Multifunkciós kampó	PNC 922348	❑
• 4 peremes. láb 6 és 10 GN, 2", 100-130 mm	PNC 922351	❑
• Zsírgyűjtő tálca ürítővel - GN 2/1 H=60 mm	PNC 922357	❑
• Rács 8 egész kacsához (1,8kg) - GN1/1	PNC 922362	❑
• Termál takaró 10 GN2/1 sütőhöz	PNC 922366	❑
• Tálcatartó 6 és 10 GN 2/1 szétszerelt állványhoz	PNC 922384	❑
• Falra szerelt vegyszertartó	PNC 922386	❑
• USB szonda	PNC 922390	❑
• IoT modul One Connected kapcsolathoz (kombisütőhöz és sokkoló fagyasztóhoz és folyamatos üzemű mosogatógéphez) és SkyDuo funkcióhoz (1 db IOT készülékenként)	PNC 922421	❑
• Router WiFi és LAN csatlakoztatáshoz	PNC 922435	❑
• Gőz optimalizáló	PNC 922440	❑
• ZSÍRGYŰJTŐ EGYSÉGCSOMAG SÜTŐ ALSÓ SZEKRÉNYHEZ GN 1/1 - 2/1 (2 TANK, NYITÓ/ZÁRÓ EGYSÉG A LEÜRÍTÉSHEZ)	PNC 922451	❑
• ZSÍRGYŰJTŐ EGYSÉGCSOMAG SÜTŐKHÖZ GN 1/1 - 2/1 (2 MŰANYAG TANK, CSATLAKOZÓ SZELEP CSŐVEL A LEÜRÍTÉSHEZ)	PNC 922452	❑
• Állványos kocsi, 10-2/1, (síntávolság: 65 mm)	PNC 922603	❑
• Állványos kocsi, 8-2/1, (síntávolság: 80 mm)	PNC 922604	❑
• Betoló sín állványos kocsihoz, 6 és 10 GN2/1	PNC 922605	❑
• Állványos kocsi, 10-2/1, Sütőipari szabvány (400 × 600 mm), 8 tálcahely, síntávolság 80 mm	PNC 922609	❑
• Nyitott állvány tálcatartóval 6 és 10 GN 2/1 sütőhöz	PNC 922613	❑
• Zárt alsó szekrény tálcatartóval 6 és 10 GN 2/1 sütőhöz	PNC 922616	❑
• Külső összekötő kit, mosó/öblítőszer	PNC 922618	❑
• Összeépítő egységcsomag gázüzemű 6 GN2/1 + 10 GN2/1 sütőhöz	PNC 922625	❑
• Szállítókocsi állványos kocsikhoz, 6 és 10 GN2/1	PNC 922627	❑
• Duo szállítókocsi állványos kocsihoz, 6+6 vagy 6+10 GN2/1	PNC 922631	❑
• Rm acél ürítő készlet 6 és 10 GN 1/1 sütőhöz, átm=50 mm	PNC 922636	❑

A vállalat fenntartja a jogot arra, hogy előzetes bejelentés nélkül változtatást hajtson végre a termékeken. A nyomtatás idején minden információ megfelelő.

- Műanyag ürítő készlet 6 és 10 GN 1/1 sütőhöz, átm=50 mm — PNC 922637 ❑
- Tányértartó állványos kocsi, 10-2/1, 51 tányér, 75 mm síntávolság — PNC 922650 ❑
- Dehitrációs tálca, GN 1/1, H=20 mm — PNC 922651 ❑
- Dehitrációs tálca, GN 1/1, sima — PNC 922652 ❑
- Nyitott állvány 6 és 10 GN 2/1 sütőhöz, szétszerelt — PNC 922654 ❑
- Hővédő lemez 10 GN 2/1 — PNC 922664 ❑
- Hővédő lemez, torony konfiguráció, 6 GN 2/1 + 10 GN 2/1 — PNC 922667 ❑
- Átalakító készlet földgázról PB-re — PNC 922670 ❑
- Átalakító készlet PB-ről földgázra — PNC 922671 ❑
- Füstgáz lecsapató gázüzemű sütőhöz — PNC 922678 ❑
- Egységcsomag sütő falhoz rögzítéséhez — PNC 922687 ❑
- Tálcatartó 6 és 10 GN 2/1 sütő állványhoz — PNC 922692 ❑
- 4 db állítható magasságú fekete láb 6 és 10 GN sütőhöz, 100-115mm — PNC 922693 ❑
- Alsó szekrénybe tehető vegyszer tartó — PNC 922699 ❑
- Hálós grillező rács — PNC 922713 ❑
- Szonda tartó folyadékhoz — PNC 922714 ❑
- Elszívóernyő ventillátorral 6 és 10 GN 2/1 sütőhöz — PNC 922729 ❑
- Elszívóernyő ventillátorral 6+6 vagy 6+10 GN 2/1 sütőhöz torony konfiguráció esetén — PNC 922731 ❑
- Elszívóernyő ventilátor nélkül 6 és 10 GN 2/1 sütőhöz — PNC 922734 ❑
- Elszívóernyő ventilátor nélkül 6+6 vagy 6+10 GN 2/1 sütőhöz torony konfiguráció esetén — PNC 922736 ❑
- 4 db állítható magasságú láb 6 és 10 GN sütőhöz, 230-290 mm — PNC 922745 ❑
- Tepsi hagyományos sütéshez — PNC 922746 ❑
- Sütőlap, egyik oldala sima, a másik bordázott - 400x600x20 mm — PNC 922747 ❑
- 250MM ÁTMÉRŐJŰ CSŐCSATLAKOZÁS — PNC 922751 ❑
- Kocsi a zsírgyűjtő egységcsomaghoz — PNC 922752 ❑
- Nyomáscsökkentő (bejövő vízhez) — PNC 922773 ❑
- Kondenzációs cső hosszabbítás — PNC 922776 ❑
- Tapadásmentes GN1/1 tepsi, H=20 mm — PNC 925000 ❑
- Tapadásmentes GN 1/1 tepsi, H=40 mm — PNC 925001 ❑
- Tapadásmentes GN1/1 tepsi, H=60 mm — PNC 925002 ❑
- Sütőlap, egyik oldala sima, a másik bordázott - GN1/1 — PNC 925003 ❑
- Alumínium grill, GN1/1 — PNC 925004 ❑
- Tojás sütő 8 db. Tojáshoz, palacsintához — PNC 925005 ❑
- Lapos sütőtepsi 2 oldalon peremmel, GN1/1 — PNC 925006 ❑
- Burgony sütő 28 db burgonyához, GN 1/1 — PNC 925008 ❑
- 6 db. Tapadásmentes tepsi - GN1/1 H=20 mm — PNC 925012 ❑
- 6 db. tapadásmentes GN1/1 tepsi, H=40 mm — PNC 925013 ❑
- 6 db. Tapadásmentes tepsi - GN1/1 H=60 mm — PNC 925014 ❑

Javasolt vegyszer

- C25 öblítőszer és vízkőoldó tabletta, 50 tasak — PNC 0S2394 ❑
- C22 mosószertabletta, 100 db/vödör. Foszfátmentes. — PNC 0S2395 ❑

A vállalat fenntartja a jogot arra, hogy előzetes bejelentés nélkül változtatást hajtson végre a termékeken. A nyomtatás idején minden információ megfelelő.

SkyLine Premium
Gázüzemű kombipároló, 10GN2/1, AISI 316L bojlerrel

Elölnézet

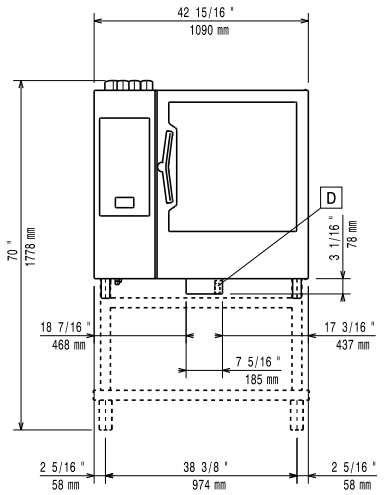

Oldalnézet

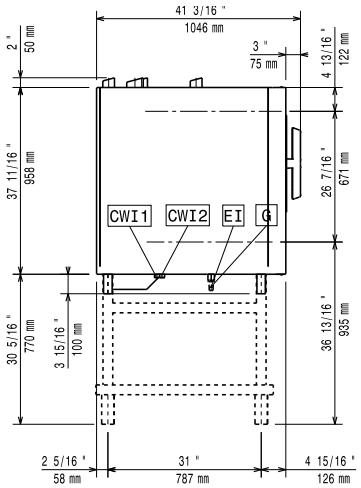

CWI1	=	Bejövő hidegvíz	EI	=	Elektromos csatlakozás
CWI2	=	Bejövő hidegvíz 2	G	=	Gázcsatlakozás
D	=	Leürítés			
DO	=	Túlfolyó leürítő cső			

Felülnézet

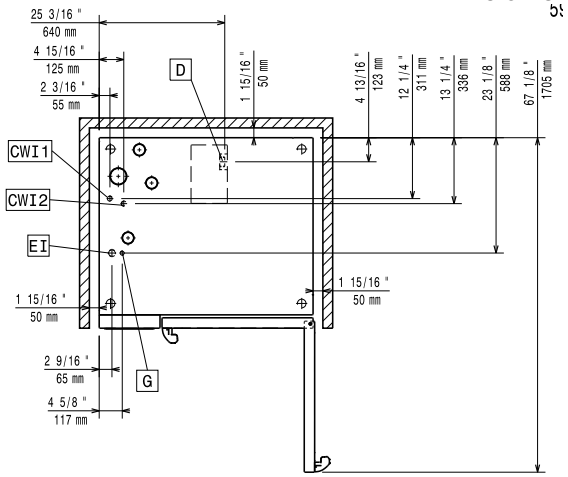

Elektromos

Tápfeszültség:	220-240 V/1 ph/50 Hz
Felvett teljesítmény:	1.5 kW
Felvett teljesítmény:	1.5 kW

Gáz

Teljes hőterhelés:	189025 BTU (47 kW)
Gázteljesítmény:	47 kW
Standard gáz típus:	Natural Gas G20
ISO 7/1 gázcsatlakozás átmérő:	1/2" MNPT

Víz:

Max. bejövő tápvíz hőmérséklet:	30 °C
Bejövő víz "FCW" csatlakozás:	3/4"
Nyomás:	1-6 bar
Kloridok:	<20 ppm
Vezetőképesség:	>50 µS/cm
Leürítés "D":	50mm

Kapacitás:

GN:	10 (GN 2/1)
Max. terhelhetési kapacitás:	100 kg

Technikai információ:

Ajtó zsanérok:	Jobb oldal
Külső méretek, szélesség:	1090 mm
Külső méretek, mélység:	971 mm
Külső méretek, magasság:	1058 mm
Külső méretek, súly:	226 kg
Nettó súly:	195 kg
Szállítási súly:	226 kg
Szállítási térfogat:	1.59 m³

ISO tanúsítványok

ISO Standards:	ISO 9001; ISO 14001; ISO 45001; ISO 50001

A vállalat fenntartja a jogot arra, hogy előzetes bejelentés nélkül változtatást hajtson végre a termékeken. A nyomtatás idején minden információ megfelelő.